Wilkhahn

Occo.

Digitale-Broschüre-222-Occo-01-BN-250526-1138

Occo. Produktfamilie.

Occo

Die Gestaltungsvielfalt für unterschiedliche Einrichtungsbereiche mit einer wiedererkennbaren, klaren Identität zu verbinden, gilt als Königsdisziplin in der Gestaltung neuer Arbeitswelten. Dies gelingt dem kongenialen Designerduo Markus Jehs und Jürgen Laub mit Occo durch die prägnante Form der Sitzschalen mit den markanten Aussparungen in den Rückenlehnen. Sie sorgen nicht nur für ein luftig-leichtes Erscheinungsbild und hohen Sitzkomfort, sondern auch für eine unverkennbare Familienähnlichkeit: Ergänzt um perfekt abgestimmte Bar-, Konferenz- und Loungestühle sowie Tische funktioniert Occo als „roter Faden“ überall dort, wo Menschen zusammenkommen.

Design: jehs+laub

Occo. Produktfamilie.

Occo Mehrzweckstühle / Barstühle
Sechs Gestelle und vier Polstervarianten ergeben Antworten auf nahezu alle Anforderungen.

Occo Conference
Die Sessel bestechen durch geräumige, vollumpolsterte Sitzschalen. Die Active-Mechanik macht Occo Conference zum dynamischen Konferenzsessel, mit zusätzlicher Höheneinstellung auch zum vollwertigen Bürosessel.

Occo Tische
Das Tischprogramm korrespondiert formal und funktional perfekt mit den vielfältigen Occo-Stuhlmodellen – in Kantinen über Beratungs- und Besprechungsbereiche bis hin zu Clubräumen.

Occo Lounge
Die Occo-Lounge-Modelle mit niedriger Sitzhöhe funktionieren in der Lobby ebenso wie in der Kaminecke oder im heimischen Wohnzimmer.

Polstersessel 224/53 an Graph-Tisch 300/40.
Die Modelle mit vierarmigem Fußkreuz und Active-Mechanik sorgen in Besprechungen durch die Wippfunktion für dynamischen Sitzkomfort und sind auf Rollen flexibel einsetzbar.

Mehrzweckstühle 221/100, 221/101 und 221/102 an Graph Tischen 300/25 und 300/30.
Occo SC (Side Chair) ist ohne Armlehnen und etwas schmaler gestaltet – und gehört dennoch ganz unverkennbar zur Familie. Die Schale mit dem charakteristischen Ausschnitt bietet hohen Sitzkomfort und ermöglicht verschiedene Sitzhaltungen, die kompakten Abmessungen sorgen für eine effiziente Raumnutzung.

Barstuhl 223/20, Mehrzweckstuhl 222/10 mit Filzauflage, Mehrzweckstuhl 222/11 und Insit-Bank 782/5 an Insit Tisch 780/2.
Die Barstühle bestechen durch die organische Form der Sitzschale, die Sicherheit und Komfort vermittelt. Durch seine eigenständige Gestaltung mit der fließenden Linienführung lässt sich Occo hervorragend mit anderen Möbeln kombinieren – wie etwa mit dem Banksystem Insit.

Polstersessel 224/53 an Graph-Tisch 300/50.
Die Gestelle von Tisch und Sesseln sind perfekt aufeinander abgestimmt. Die optionalen Rückholfedern drehen die Sitzschale automatisch in die Ausgangsstellung zurück, um nach dem Aufstehen ein geordnetes Erscheinungsbild zu gewährleisten.

Counterstuhl 221/51 und Barstuhl 223/10.
Counterstühle ermöglichen die Kommunikation auf Augenhöhe mit Stehenden beispielsweise an Empfangscountern oder in Projektbüros an Tischen in Stehhöhe.

Drehstuhl höhenverstellbar 221/00 mit Filzauflage.
Die federnde Rückenlehne und das höhenverstellbare Gestell mit dem eleganten Fußkreuz machen Occo zum smarten Homeoffice-Stuhl.

Polstersessel 224/103 an Versa-Tischanlage bestehend aus 636/11, 636/12 und 636. Loungesessel 225/103 mit Loungetisch 222/72.
Die hochwertigen und variantenreichen Sesselprogramme bieten gestalterisch sowie funktional perfekt passende Ergänzungen zum Occo Programm das Einrichtungen „aus einem Guss“ für verschiedenste Einsatzbereiche ermöglicht.

Das Tischmodell 222/81 mit Platte und Gestell aus massiver Eiche und die innenseitig gepolsterten-Armlehnstühle 222/22 mit Eichengestell sind perfekt aufeinander abgestimmt und schaffen eine wohnliche Atmosphäre.

Mehrzweckstuhl 222/40 mit Filzauflage.
Werden rutschfeste Filzauflagen bevorratet, kann der Sitzkomfort ungepolsterter Modelle im Handumdrehen nochmals gesteigert werden – durch das einfache Abnehmen und Säubern perfekt für verschmutzungsintensive Bereiche wie etwa Kantinen.

Bahrstuhl 222/91.
Passend zum Sortiment sind die Barstuhlmodelle ausgelegt, die entweder mit Kufengestell oder vier Beinen aus Massivholz, jeweils in zwei Höhen, oder mit Tellerfuß und höhenverstellbarer Mittelsäule erhältlich sind.

Drehbarer Loungesessel 225/54 mit Occo-Lounge-Tisch 222/72.
Breit skalierbare, auf die Innenarchitektur abgestimmte Gestaltungsmöglichkeiten verleihen Räumen ganz unterschiedliche Atmosphären.

Occo. Modelle. Mehrzweck-/ Barstühle.

221/10
Mehrzweckstuhl,
stapelbar bis zu 10 Stück

221/100
Mehrzweckstuhl,
stapelbar bis 6 Stück

221/20
Universalstuhl

221/30
Besucherstuhl

221/40
Drehstuhl

221/00
Drehstuhl,
höhenverstellbar

221/50
Counterstuhl

222/10
Mehrzweckstuhl,
stapelbar bis zu 10 Stück

222/100
Universalstuhl

222/20
Universalstuhl

222/30
Besucherstuhl

222/40
Drehstuhl

222/00
Drehstuhl,
höhenverstellbar

222/50
Counterstuhl

Occo. Modelle. Mehrzweck-/ Barstühle.

223/10
Barstuhl,
stapelbar bis zu 8 Stück

223/20
Barstuhl

223/90
Barstuhl,
höhenverstellbar

Occo. Modelle. Tische.

222/61
Tisch, quadratisch,
90×90 cm, H 74 cm

222/61
Stehtisch, quadratisch,
90×90 cm, H 106 cm

222/71
Tisch, rund,
Ø 100 cm, H 74 cm

222/71
Stehtisch, rund,
Ø 100 cm, H 106 cm

222/81
Tisch, rechteckig,
80/90×160/180/190 cm, H 74 cm

222/81
Stehtisch, rechteckig,
80/90×160/180/190 cm,
H 106 cm

222/91
Tisch, oval,
90×180 cm, H 74 cm

222/91
Tisch, oval,
90×180 cm, H 106 cm

222/62
Tisch, quadratisch,
75×75 cm, H 45 cm

222/72
Tisch, rund,
Ø 90 cm, H 45 cm

222/73
Tisch, rund,
Ø 50 cm, H 50 cm

Occo. Modelle. Conference / Lounge.

224/23
Polstersessel,
normal hoher Rücken

224/34
Polstersessel,
mittelhoher Rücken

224/43
Polstersessel,
normal hoher Rücken

224/54
Polstersessel,
mittelhoher Rücken

224/63
Polstersessel,
normal hoher Rücken

224/104
Polstersessel,
mittelhoher Rücken

225/23
Loungesessel,
normal hoher Rücken

225/53
Loungesessel,
normal hoher Rücken

225/54
Loungesessel,
mittelhoher Rücken

225/104
Loungesessel,
mittelhoher Rücken

Occo. Sitzschalenausführungen.

221, 222
Ungepolstert | Filzauflage | Sitzpolster | Innenpolster

223
Ungepolstert | Filzauflage | Sitzpolster

Sitz- und Rückenschalen

Schwarz | Grau | Graubeige | Sienarot | Smaragdgrün | Weiß

Bezugsmaterialien

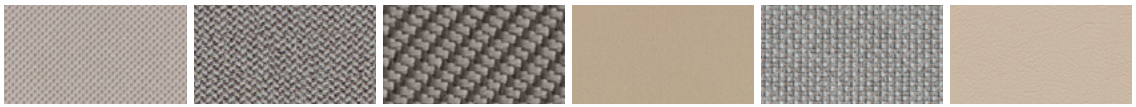

37 Atlantic | 38 Era | 51 Oceanic | 54 Step/Step Melange | 56 Cyber | 58 Evida

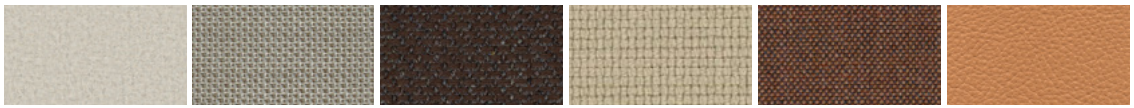

60 Blazer | 64 Morph | 65 Re-wool | 66 Lano | 68 Remix | 74 Leder

87 Leder | 91 Steelcut Trio / Quartet | 92 Credo

Die digitalen Muster weichen von den Originaltönen ab. Unsere aktuelle Materialkollektion finden Sie in unserer Materialbibliothek.

Occo. Ausführungen.

221, 222
Vierbeingestell | Massivholz-gestell* | Kufengestell | Viersternfuß-gestell | Fünfsternfuß drehbar

Gestellausführungen

Schwarz | Grau | Graubeige | Sienarot | Smaragdgrün | Weiß

* Eiche, natur geölt | * Eiche, weiß geölt | * Eiche, schwarz gebeizt | * Nussbaum, natur geölt | * Eiche, grau gebeizt | Glanzverchromt

221, 222
Fünfarmfußkreuz höhenverstellbar | Countergestell höhenverstellbar

Gestellausführungen

Schwarz | Weiß | Mattpoliert | Glanzverchromt | Kunststoff schwarz

223
Kufengestell | Massivholzgestell* | Säulenfuß ** höhenverstellbar

Gestellausführungen

Schwarz | Grau | Graubeige | Sienarot | Smaragdgrün | Weiß

* Eiche, natur geölt | * Eiche, weiß geölt | * Eiche, schwarz gebeizt | * Nussbaum, natur geölt | * Eiche, grau gebeizt | Glanzverchromt | ** Edelstahl gebürstet

Die digitalen Muster weichen von den Originaltönen ab. Unsere aktuelle Materialkollektion finden Sie in unserer Materialbibliothek.

Occo. Ausführungen.

224, 225**
Vollumpolstert,
Normal hoher Rücken

Vollumpolstert,
mittelhoher Rücken

224, 225
Massivholzgestell*

Kufengestell

Viersternfußgestell
drehbar

Fünfsternfußgestell
auf Rollen

Vierarmiges
Fußkreuz drehbar

Fünfarmiges
Fußkreuz drehbar

Bezugsmaterialien

38 Era

51 Oceanic

54 Step/Step Melange

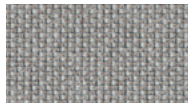

56 Cyber

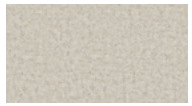

60 Blazer

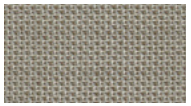

64 Morph

65 Re-wool

68 Remix

74 Leder

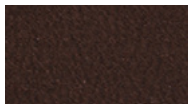

87 Leder

91 Steelcut Trio /
Quartet

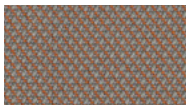

92 Credo

Gestellausführungen

Schwarz

Weiß

Mattpoliert

* Eiche, natur geölt

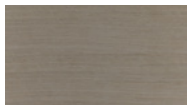

* Eiche, weiß geölt

* Eiche,
schwarz gebeizt

* Nussbaum,
natur geölt

* Eiche,
grau gebeizt

Glanzverchromt

** Optional mit besonders weicher, „legerer Polsterung“, die durch einen höheren Materialeinsatz und weniger Spannung in den Bezügen erzielt wird.

Die digitalen Muster weichen von den Originaltönen ab. Unsere aktuelle Materialkollektion finden Sie in unserer Materialbibliothek.

Occo-Tisch. Ausführungen.

222/61-91

Gestellausführungen

Eiche, natur geölt | Eiche, weiß geölt | Eiche, schwarz gebeizt | Nussbaum, natur geölt | Eiche, grau gebeizt

Plattengruppen

Direktbeschichtung, Schwarz oder Weiß

HPL (High Pressure Laminate), durchgefärbt in Weiß oder Schwarz (Softmatt)

Furniervariante 1 oder 2 | Eiche, Massivholz

222/62, 72

Gestellausführungen

Schwarz | Weiß | Mattpoliert | Glanzverchromt

weitere Oberflächen siehe Preisliste oder Katalog

Kanten

Massivholzkante unterseitig gerundet | Holzkante gefast

Kunststoffkante gerade | HPL-Vollkernkante gefast

222/73

Gestellausführungen

Schwarz | Weiß

Die digitalen Muster weichen von den Originaltönen ab. Unsere aktuelle Materialkollektion finden Sie in unserer Materialbibliothek.

Occo. Referenzen.

Objekt: Sparkasse, Bielefeld, Deutschland, Foto: deteringdesign GmbH, Modelle 222/31, und 222/21.

Occo. Referenzen.

Objekt: Scout 24, München, Deutschland, Foto: Niclas Pütz, Modell 222/20 mit Filzauflagen 222.

Occo. Referenzen.

Objekt: Laubscher, Biel , Deutschland, Foto: Anna-Tina Eberhard, Modell 221/10 mit Timetable Smart 612/00 (Design: Andreas Störiko).

Occo. Referenzen.

Objekt: Hotel ÜberFluss, Bremen, Deutschland, Foto: Michael J. Rüttger, Modell 222/11 an Timetable-Tischen 610/00 (Design: Andreas Störiko).

Occo SC. Modelle und Maße.

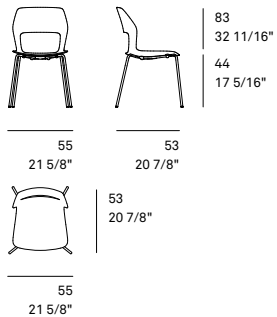

221/10, 221/11, 221/12
Mehrzweckstuhl, stapelbar

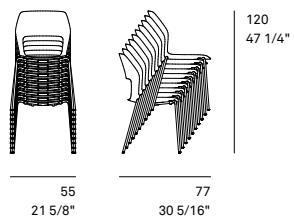

221/10
Ungepolstert

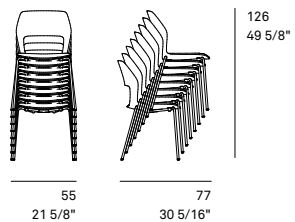

221/11
Sitzpolster

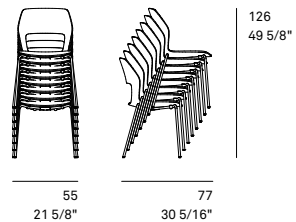

221/12
Innenpolster

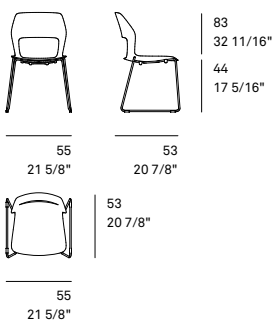

221/100, 221/101, 221/102
Universalstuhl

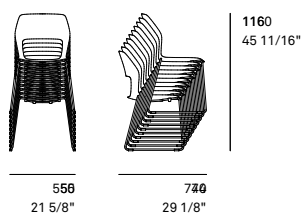

221/100
Ungepolstert

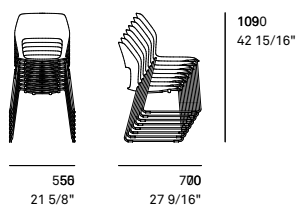

221/101
Sitzpolster

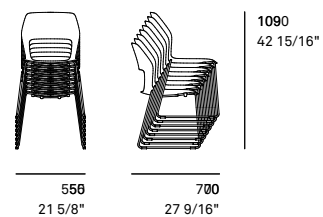

221/102
Innenpolster

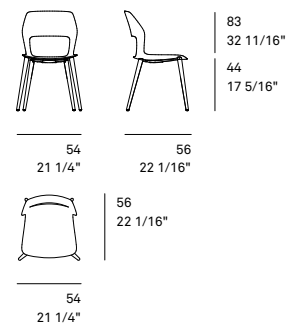

221/20, 221/21, 221/22
Universalstuhl

Occo / Occo SC. Modelle und Maße.

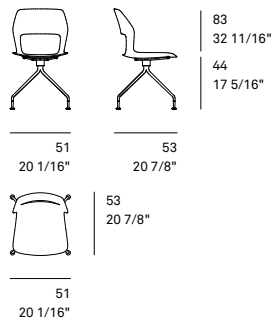

221/30, 221/31, 221/32
Besucherstuhl

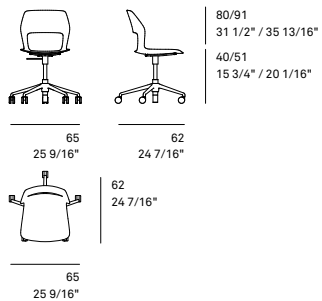

221/00, 221/01, 221/02
Drehstuhl,
höhenverstellbar

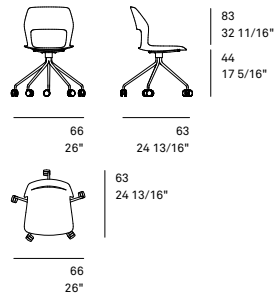

222/40, 222/41, 222/42
Drehstuhl

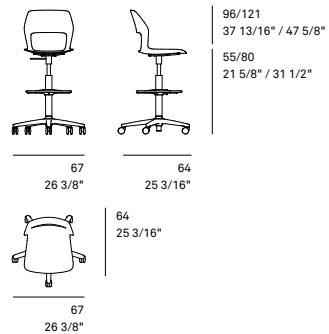

221/50, 221/51, 221/52
Counterstuhl,
höhenverstellbar

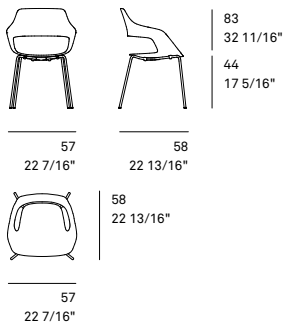

222/10, 222/11
Universalstuhl, stapelbar

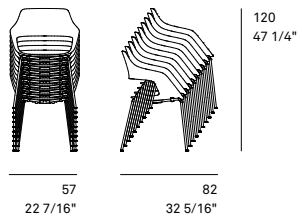

222/10
Ungepolstert

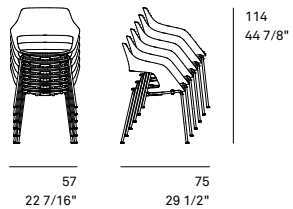

222/11
Sitzpolster

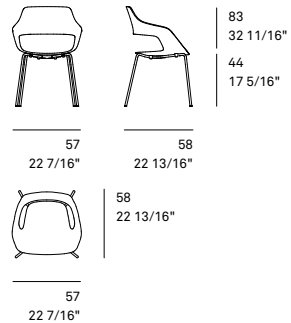

222/12
Universalstuhl

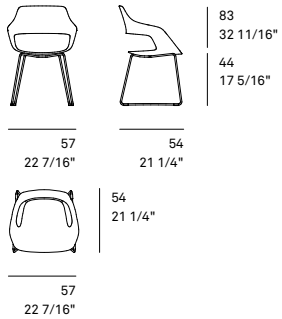

222/100, 222/101, 222/102
Universalstuhl

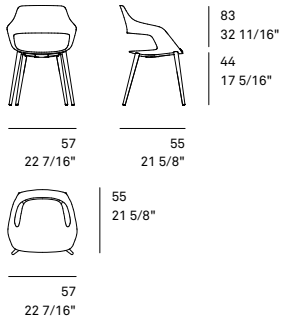

222/20, 222/21, 222/22
Universalstuhl

Occo. Modelle und Maße.

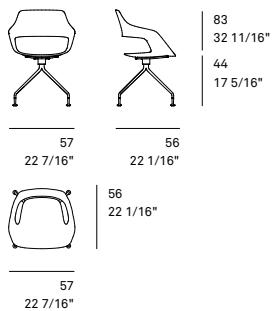

222/30, 222/31, 222/32
Besucherstuhl

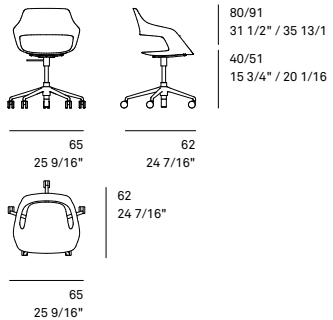

222/00, 222/01, 222/02
Drehstuhl,
höhenverstellbar

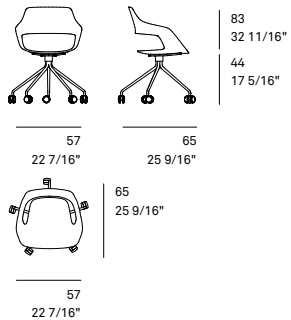

222/40, 222/41, 222/42
Drehstuhl

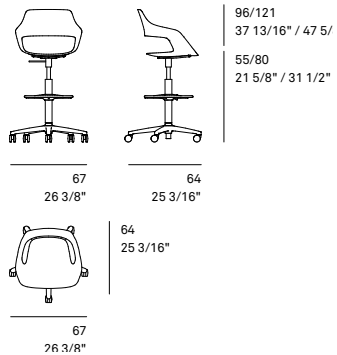

222/50, 222/51, 222/52
Counterstuhl,
höhenverstellbar

Occo-Barstuhl. Modelle und Maße.

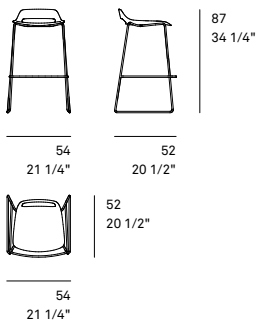

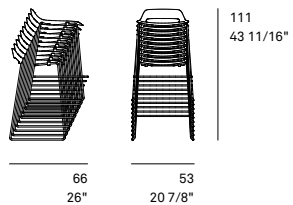

223/10
Barstuhl

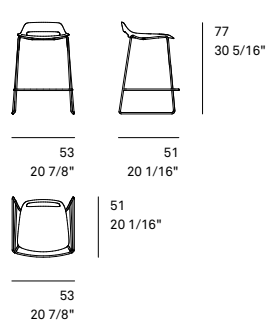

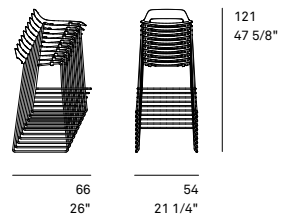

223/10
Barstuhl

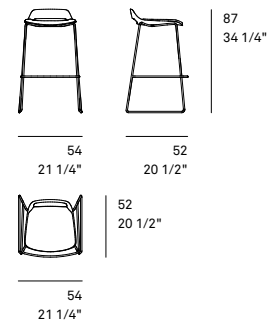

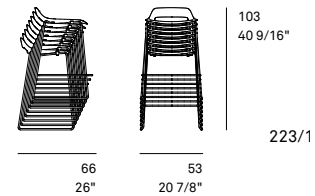

223/1

223/11
Barstuhl

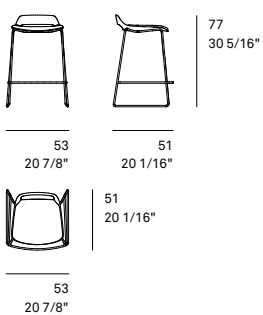

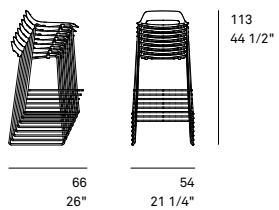

223/11
Barstuhl

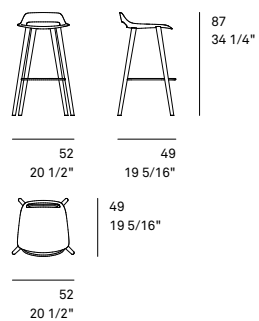

223/20, 223/21
Barstuhl

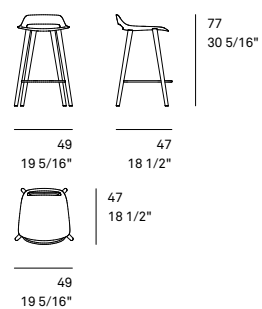

223/20, 223/21
Barstuhl

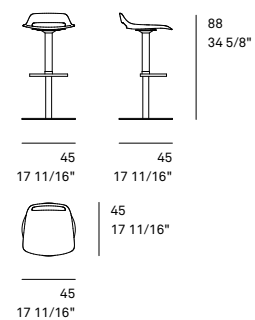

223/90, 223/91
Barstuhl, höhenverstellbar

Occo-Tisch. Modelle und Maße.

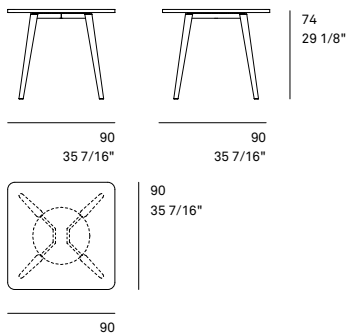

222/61
Quadrat

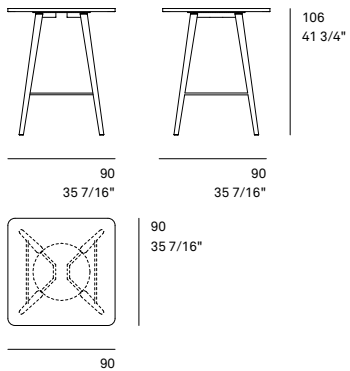

222/61
Quadrat

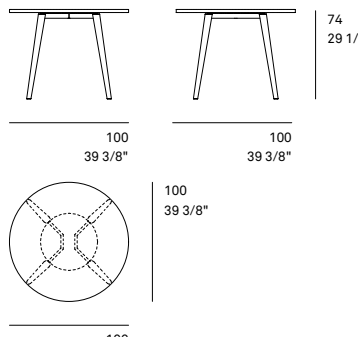

222/71
Rund

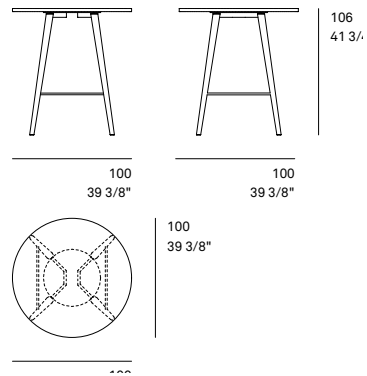

222/71
Rund

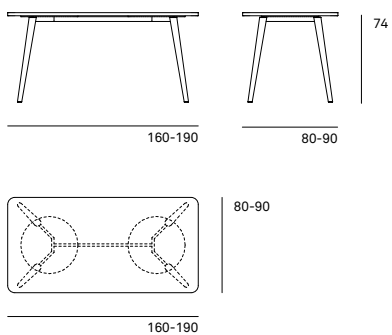

222/81
Rechteck

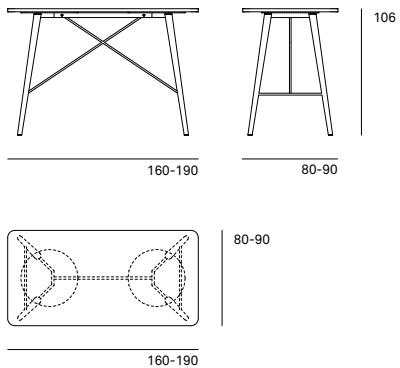

222/81
Rechteck

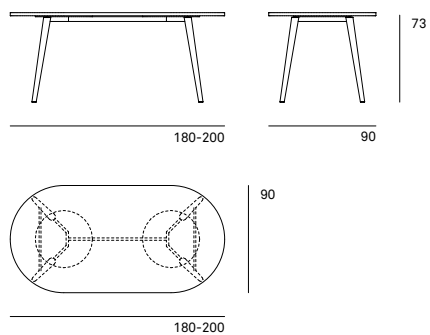

222/91
Oval

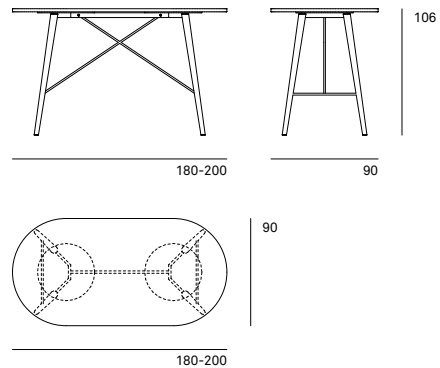

222/91
Oval

Occo-Tisch. Modelle und Maße.

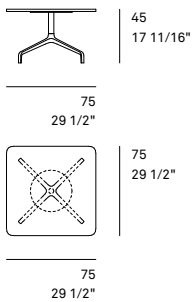

222/62
Quadrat

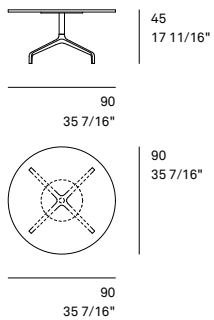

222/72
Rund

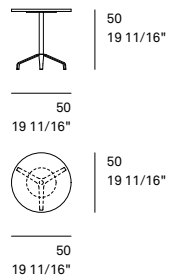

222/73
Rund

Occo Conference. Modelle und Maße.

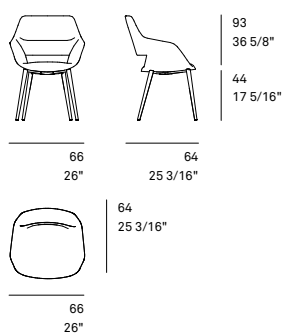

224/23
Polstersessel

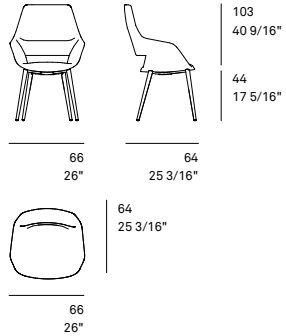

224/24
Polstersessel

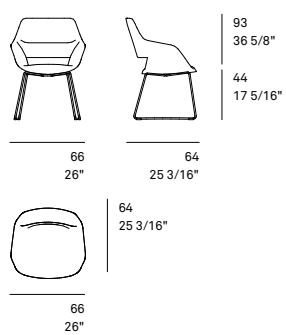

224/103
Polstersessel

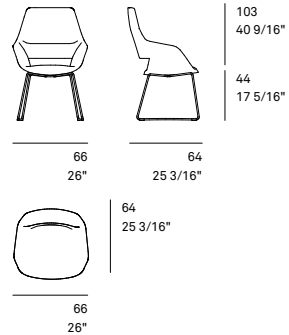

224/104
Polstersessel

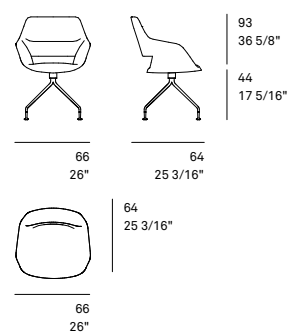

224/33
Polstersessel

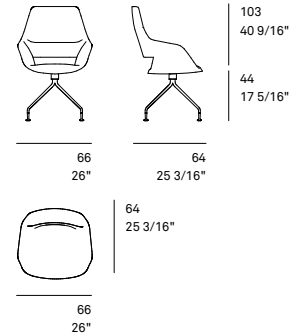

224/34
Polstersessel

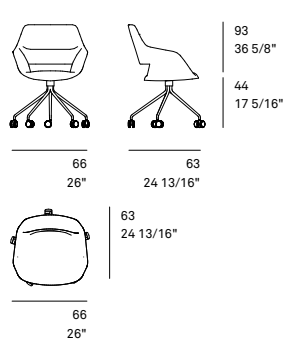

224/43
Polstersessel

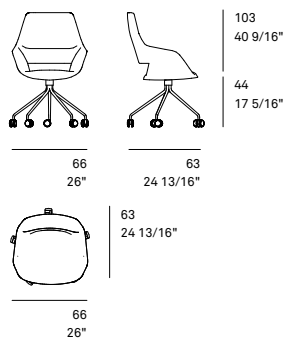

224/44
Polstersessel

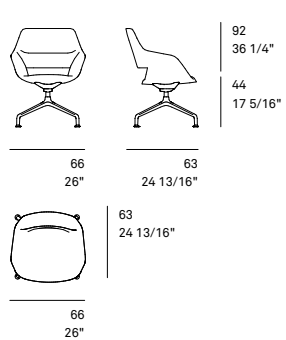

224/53
Polstersessel

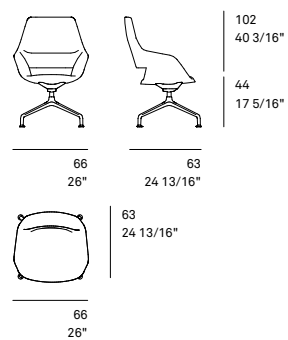

224/54
Polstersessel

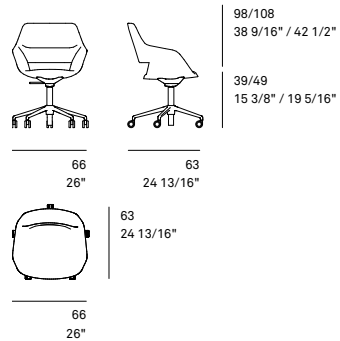

224/63
Polstersessel,
höhenverstellbar

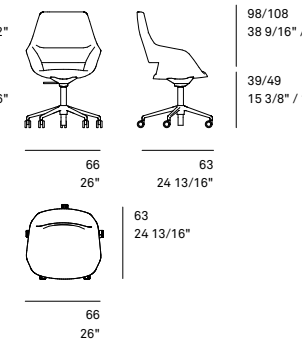

224/64
Polstersessel,
höhenverstellbar

Occo Lounge. Modelle und Maße.

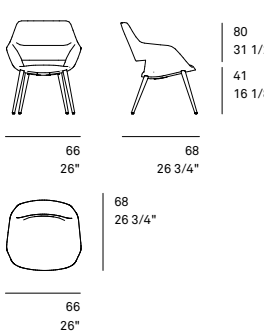

225/23
Loungesessel

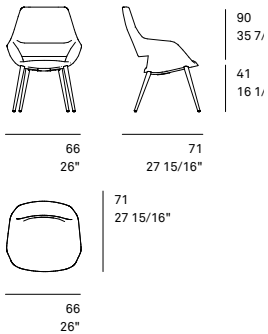

225/24
Loungesessel

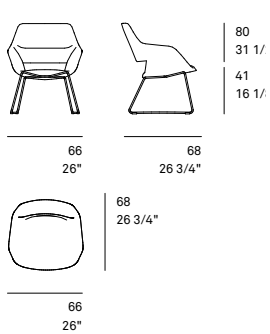

225/103
Loungesessel

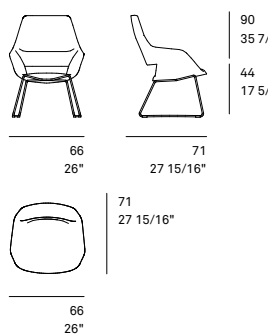

225/104
Loungesessel

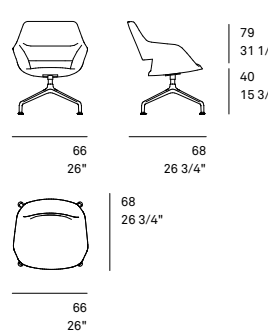

225/53
Loungesessel

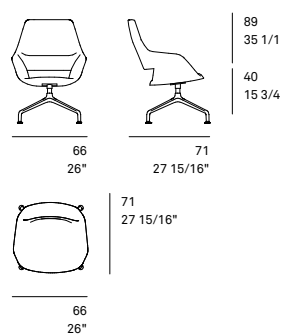

225/54
Loungesessel

Occo, Occo SC, Occo-Barstuhl. Technische Einzelheiten.

Ob in Besprechungsräumen, offenen Meetingzonen, Cafeterien, Coworking-Bereichen oder zuhause: Occo verbindet hervorragenden Komfort, große Einsatzbreite und enorme Gestaltungsvielfalt mit einer wiedererkennbaren Formensprache.

Gestell

Vierbeingestell
Modelle 221/10, 221/11, 221/12, 222/10, 222/11, 222/12

Stahlrohrgestell, stapelbar (außer Modell 222/12), strukturmatt beschichtet in den Farben Weiß, Schwarz, Grau, Graubeige, Smaragdgrün, Sienarot oder glanzverchromt. Ungepolstert 10 Stück stapelbar, mit Sitz- oder Innenpolster 8 Stück.
Hinweis: Mit Lederbezug nicht stapelbar. Beim Stapeln von Ausführungen mit beschichteten Gestellen kann es zu Farbabrieb kommen, für den wir keine Gewährleistung übernehmen. Wir empfehlen für diese Einsatzzwecke verchromte Gestelle.
Modelle 221/10 und 222/10 (Schale ungepolstert) mit vier Stapelpuffern aus PUR und Gestellabdeckung aus Kunststoff (PP) jeweils in der Farbe Dunkelgrau. Die optionale Filzauflage ist zum Stapeln zu entfernen, da dauerhafte Druckstellen entstehen können.
Modelle 221/11, 221/12, 222/11 und 222/12 mit Stapelplatte aus Kunststoff (PP) in der Farbe Dunkelgrau. Stahlrohrgestell, stapelbar (außer Modell 222/12), strukturmatt beschichtet in den Farben Weiß, Schwarz , Grau, Graubeige, Smaragdgrün, Sienarot oder glanzverchromt. Ungepolstert 10 Stück stapelbar, mit Sitz- oder Innenpolster 8 Stück.
Hinweis: Mit Lederbezug nicht stapelbar. Beim Stapeln von Ausführungen mit beschichteten Gestellen kann es zu Farbabrieb kommen, für den wir keine Gewährleistung übernehmen. Wir empfehlen für diese Einsatzzwecke verchromte Gestelle.

Vierbeingestell Massivholz
Modelle 221/20, 221/21, 221/22, 222/20, 222/21, 222/22

Beine aus FSC® zertifiziertem Massivholz Eiche (natur geölt) oder nach Wilkhahn-Holzfarbtonmustern, optional aus Massivholz Nussbaum (natur geölt). Sitzträger aus Stahlrohr in Dunkelgrau strukturmatt zur Montage der Sitzschale sowie zur Aufnahme der vier Beine.

Kufengestell
Modelle 221/100, 221/101, 221/102 und 222/100, 222/101, 222/102

Kufengestell aus Stahlrundstab, Durchmesser 12 mm, strukturmatt beschichtet in den Farben Weiß, Schwarz, Grau, Graubeige, Smaragdgrün, Sienarot oder glanzverchromt.
Beschichtete Gestelle grundsätzlich, glanzverchromte Gestelle auf Wunsch mit Universalgleitern aus schwarzem Polyamid.
Modelle 221/100, 221/101 und 221/102 optional mit Reihenverbindung aus schwarz durchgefärbtem Polyamid inklusive Universalgleitern, optional mit zusätzlicher Filzeinlage für kratzempfindliche Böden (z.B. Stein, Parkett).

Viersternfuß
Modelle 221/30, 221/31, 221/32, 222/30, 222/31, 222/32,
Fünfsternfuß
Modelle 221/40, 221/41, 221/42, 222/40, 222/41, 222/42

Konifiziertes Stahlrohrgestell strukturmatt beschichtet in den Farben Weiß, Schwarz, Grau, Graubeige, Smaragdgrün, Sienarot oder glanzverchromt mit Sitzträger aus Aluminiumdruckguss in der Farbe Dunkelgrau strukturmatt zur Montage der Schale.
Beim Viersternfußgestell sind die Gleiter aus Stahl in der Farbe Dunkelgrau strukturmatt.
Vierbein- und Viersternfuß-Modelle sind mit Universalgleitern für weiche und harte Böden ausgerüstet. Bei empfindlichen Böden bitte mit zusätzlichen Filzgleitern bestellen (ohne Mehrpreis).
Fünfsternfuß Modelle 221/40, 221/41, 221/42, 222/40, 222/41, 222/42 mit Doppellenkrollen, lastabhängig gebremst, aus schwarzem Polypropylen nach DIN EN 12529 als Standardausführung für Teppichböden, optional mit grauem Laufbelag aus Polyurethan für harte Böden.

Fünfarm-Fußkreuz
Modelle 221/00, 221/01, 221/02, 222/00, 222/01, 222/02

Fünfarmiges Fußkreuz aus Aluminiumdruckguss strukturmatt in den Farben Weiß oder Schwarz beschichtet, mattpoliert oder glanzverchromt, mit drehbarer Gasfedersäule, per schwarzem Hebel stufenlos höhenverstellbar, Sitzträger aus Aluminiumdruckguss in der Farbe Dunkelgrau, optional mit Active-Mechanik, in der horizontalen 0-Stellung arretierbar, mit Gehäuse aus Aluminiumdruckguss, mattpoliert oder hochglanzpoliert.
Gemäß DIN EN 1335 und der ANSI/ BIFMA X 5.1 mit lastabhängig gebremsten Doppellenkrollen aus schwarzem Polyamid nach DIN EN 12529, als Standardausführung für Teppichböden; mit grauem Laufbelag aus Polyurethan für harte Böden.

Countergestell
Modelle 221/50, 221/51, 221/52, 222/50, 222/51, 222/52

Fünfarmiges Fußkreuz aus schwarz durchgefärbtem, glasfaserverstärktem Polyamid, optional aus Aluminiumdruckguss, beschichtet, poliert oder hochglanzpoliert, mit Universal-Doppellenkrollen, belastet gebremst.
Drehbare, schwarze Gasfedersäule, per schwarzem Hebel stufenlos höhenverstellbar, mit höheneinstellbarem Fußring, glanzverchromt, mit Klemmschraube zur Fixierung.
Sitzträger aus Aluminiumdruckguss in der Farbe Dunkelgrau.

Occo, Occo SC, Occo-Barstuhl. Technische Einzelheiten.

Barstühle Kufengestell
Modelle 223/10, 223/11

Kufengestell, ungepolstert stapelbar, mit Fußstütze aus Stahlrundstab, Durchmesser 12 mm, strukturmatt beschichtet in den Farben Weiß, Schwarz, Grau, Graubeige, Smaragdgrün, Sienarot oder glanzverchromt.
Hinweis: Beim Stapeln von Ausführungen mit beschichteten Gestellen kann es zu Farbabrieb kommen, für den wir keine Gewährleistung übernehmen. Wir empfehlen für diese Einsatzzwecke verchromte Gestelle.

Barstühle Säulenfuß, höhenverstellbar
Modelle 223/90, 223/91

Tellerfuß aus Edelstahl, gebürstet, stufenlos höheneinstellbare Drehsäule mit gekapselter Gasdruckfeder, Fußstütze und Auslösehebel aus Edelstahl, gebürstet. Sitzräger aus geformtem Flachstahl in der Farbe Dunkelgrau.

Barstühle Vierbeingestell Massivholz
Modelle 223/20, 223/21

Sitzträger aus Stahlrohr in der Farbe Dunkelgrau strukturmatt zur Montage der Sitzschale sowie zur Aufnahme der vier Beine aus Massivholz Eiche (natur geölt) oder nach Wilkhahn-Holzfarbtonmustern, optional aus Massivholz Nussbaum (natur geölt). Mit Fußstütze aus Stahlrundstab, glanzverchromt.

Sitz und Rücken

Einteilige, ergonomisch geformte Sitzschale mit Ausschnitt, aus verstärktem durchgefärbtem Polypropylen wahlweise in den Farben Weiß, Schwarz, Grau, Graubeige, Smaragdgrün oder Sienarot. Ungepolsterte Modelle wahlweise mit Sitzauflage aus Filz mit Antirutsch-Beschichtung. In den Farben Anthrazit, Hellmeliert, Graphit, Mango, Verde, Deep Water.
Polster der Modelle mit Sitz- bzw. Innenpolster jeweils aus Schnittschaum.

Zubehör

Transportwagen für Vierbeingestelle aus Stahlrohr

Transportwagen für bis zu 10 Vierbeingestelle aus Stahlrohr.

Transportwagen für Kufenstühle

Transportwagen für bis zu 10 Kufenstühle.

Normen
Die Occo-Universalstuhle mit Vierbeingestell entsprechen der Bürostuhlnorm DIN EN16139-L1.
Nach der Bürostuhlnorm DIN EN16139 sind im senkrechten Zustand stapelbar:
222/10 Vierbeingestell, ungepolstert, bis max. 10 Stück stapelbar
222/11 Vierbeingestell, mit Sitzpolster, bis max. 6 Stück stapelbar
222/12 Vierbeingestell, mit Innenpolster, bis max. 4 Stück stapelbar

TÜVRheinland ZERTIFIZIERT
www.tuv.com
ID 1111212561

geprüfte Sicherheit

Hinweise
Im Rahmen der Qualitätssicherung bieten wir weißes Leder (74/72) nicht an. Alle anderen Standard-Lederfarben sind möglich.
Durch die längere Einwirkung von UV-Strahlen können sich Kunststofffarben geringfügig verändern. Materialbedingt gibt es geringe Farbabweichungen zwischen den weißen direktbeschichteten (DBS)- und HPL-Tischplatten und den weißen Occo-Kunststoffstühlen.
Filz ist ein Naturprodukt. Daher kann es zu Farbabweichungen kommen. Diese stellen keinen Reklamationsgrund dar, sondern unterstreichen die Einzigartigkeit des Materials.

Alle Stühle sind mit Universalgleitern für weiche und harte Böden ausgerüstet, bei empfindlichen Böden bitte mit zusätzlichen Filzgleitern bestellen (ohne Mehrpreis).

Fünfsternfußgestelle sind mit Rollen für weiche Böden ausgerüstet. Bei harten Böden (z. B. Stein, Parkett) bitte mit weichen Rollen bestellen (ohne Mehrpreis).

Occo Conference, Occo Lounge. Technische Einzelheiten.

Hochwertig gestaltetes und variantenreiches Sesselprogramm, mit sechs Gestellalternativen, zwei Rückenlehnenhöhen, zwei Polsterausführungen und großer Bezugsvielfalt für unterschiedliche Einsatzbereiche konfigurierbar wie Work Lounge, Mittelzone und Arbeitsplatz, Besprechungsbereich und Konferenzraum, Casino, Restaurant und Esszimmer oder auch Lobby, Kaminzimmer und Fernsehecke. Exzellente Ergonomie und hohes Komfortempfinden durch unterschiedliche Härtegrade der Polsterzonen. Vollumpolsterte Sitzkörper mit integrierten Armauflagen und prägnantem Ausschnitt zwischen Sitz- und Rücken für die Verbindung von visueller Leichtigkeit mit der einladenden Geborgenheit eines Schalensessels. Mit auswechselbaren Bezügen, die durch Nähte und Niederhalter die dreidimensionalen Konturen und Zonierungen des Polsterkörpers präzise und formschlüssig umschreiben.

Gestell

Vierbeingestell Massivholz
Modelle 224/23, 224/24, 225/23, 225/24

Beine aus FSC® zertifiziertem Massivholz Eiche (natur geölt) oder nach Wilkhahn-Holzfarbtonmustern, optional aus Massivholz Nussbaum (natur geölt). Sitzträger aus Stahlrohr in Dunkelgrau strukturmatt zur Montage der Sitzschale sowie zur Aufnahme der vier Beine. Sitzschale bei Lounge-Modellen Programm 225 um 8° nach hinten geneigt.

Kufengestell
Modelle 224/103, 224/104, 225/103, 225/104

Kufengestell aus Stahlrundstab, Durchmesser 12 mm, strukturmatt in den Farben Schwarz und Weiß beschichtet oder glanzverchromt.
Beschichtete Gestelle grundsätzlich und glanzverchromte Gestelle auf Wunsch mit Universalgleitern aus schwarzem Polyamid, optional mit zusätzlicher Filzeinlage. Lounge-Modelle 225/103 und 225/104 um 8° nach hinten geneigt.

Viersternfußgestell
Modelle 224/33, 224/34

Konifiziertes Stahlrohrgestell, strukturmatt in den Farben Weiß oder Schwarz beschichtet oder glanzverchromt mit Gleitern aus Stahl in der Farbe Dunkelgrau strukturmatt beschichtet mit universeller Gleitfläche für weiche und harte Böden, bei empfindlichen Böden bitte mit zusätzlichen Filzgleitern bestellen (ohne Mehrpreis).

Fünfsternfußgestell
Modelle 224/43, 224/44

Konifiziertes Stahlrohrgestell, strukturmatt in den Farben Weiß oder Schwarz beschichtet oder glanzverchromt mit Doppellenkrollen, lastabhängig gebremst, aus schwarzem Polyamid nach DIN EN 12529 als Standardausführung für Teppichböden, optional mit grauem Laufbelag aus Polyurethan für harte Böden.

Vierarmiges Fußkreuz
Modelle 224/53, 224/54, 225/53, 225/54

Vierarmiges Fußkreuz aus Aluminiumdruckguss strukturmatt in den Farben Weiß oder Schwarz beschichtet, mattpoliert oder glanzverchromt, mit drehbarer Säule aus Edelstahl (optional mit Rückstellautomatik), Sitzschale bei Lounge-Modellen Programm 225 um 8° nach hinten geneigt.
Modelle 224 mit Active-Mechanik, per Hebel in der horizontalen 0-Stellung arretierbar, mit Gehäuse aus Aluminiumdruckguss, mattpoliert. Schwarze Universalgleiter aus Kunststoff für alle Bodenvarianten. Optional mit Tellergleitern mit vergrößerter Aufstandsfläche für empfindliche Bodenbeläge entweder analog dem Fußkreuz strukturmatt in den Farben Weiß oder Schwarz beschichtet, mattverchromt (Fußkreuz mattpoliert) oder glanzverchromt (Fußkreuz glanzverchromt). Gleitereinsatz aus schwarzem Polyamid für Teppichböden. Bei harten Böden (z. B. Stein) bitte mit weichem TPU, bei Holzböden (z. B. Parkett) bitte mit zusätzlichem Filz bestellen. Durch diese Gleiter verändert sich die Sitzhöhe der Modelle 224 auf 44 cm.
Modelle 224 Optional gemäß DIN EN 1335 und der ANSI/ BIFMA X 5.1 mit lastabhängig gebremsten Doppellenkrollen aus schwarzem Polyamid nach DIN EN 12529, als Standardausführung für Teppichböden; mit grauem Laufbelag aus Polyurethan für harte Böden. Durch die Rollen verändert sich die Sitzhöhe auf 45 cm.

Occo Conference, Occo Lounge. Technische Einzelheiten.

Fünfarmiges Fußkreuz
Modelle 224/63, 224/64

Fünfarmiges Fußkreuz aus Aluminiumdruckguss strukturmatt in den Farben Weiß oder Schwarz beschichtet, mattpoliert oder glanzverchromt, mit drehbarer Gasfedersäule und Active-Mechanik, per Hebel stufenlos höhenverstellbar und in der horizontalen 0-Stellung arretierbar, mit Gehäuse aus Aluminiumdruckguss, mattpoliert. Gemäß DIN EN 1335 und der ANSI/BIFMA X 5.1 mit lastabhängig gebremsten Doppellenkrollen aus schwarzem Polyamid nach DIN EN 12529, als Standardausführung für Teppichböden; mit grauem Laufbelag aus Polyurethan für harte Böden.

Sitz und Rücken
Einteilige Sitzschale mit integrierten Armlehnen und Rückenschale, jeweils aus Form-Sperrholz komplett mit PUR-Formschaum je nach Polsterzone in unterschiedlichen Härtegraden umschäumt und bezogen. Sitz- und Rückenschale mit verdeckter Verschraubung verbunden. Bezüge mit Konturnähten in Sitz und Rücken durch Niederhalter in den Polstern fixiert, austauschbar. Optional Sitz oder Sitz und Rücken mit besonders weicher, „legerer Polsterung“ (nicht in Stoff 54, 68 und 91 erhältlich), die durch einen höheren Materialeinsatz und weniger Spannung in den Bezügen erzielt wird.

Hinweis
Im Rahmen der Qualitätssicherung bieten wir weißes Leder (74/72) nicht an. Alle anderen Standard- Lederfarben sind möglich.
Bei der „Legeren Polsterung“ handelt es sich um eine besonders weiche und komfortable Polsterung, die bei Belastung stärker nachgibt. Dies wird durch einen höheren Materialeinsatz und weniger Spannung in den Stoff- oder Lederbezügen sichergestellt. Diese hochwertige Polstertechnik bedingt naturgemäß eine höhere Faltenbildung. Diesbezügliche Reklamationen können von uns daher nicht anerkannt werden.

Occo-Tisch. Technische Einzelheiten.

Gestell

Modelle 222/61, 222/71, 222/81, 222/91

Mit Vierbeingestell FSC® zertifiziertes Massivholz Eiche (natur geölt) oder nach Wilkhahn-Holzfarbtonmustern, optional aus Massivholz Nussbaum (natur geölt).

Modelle 222/61 und 222/71

In Stehhöhe mit horizontaler Aussteifung aus glanzverchromtem Rundstahl.
Mit Universalgleitern für weiche und harte Böden ausgerüstet. Bei Holzböden (z. B. Parkett) bitte mit zusätzlichen Filzgleitern bestellen (ohne Mehrpreis).

Modelle 222/81 und 222/91

In Stehhöhe mit Mittelzarge und diagonaler Aussteifung aus glanzverchromtem Rundstahl.

Modelle 222/62 und 222/72

In Beistellhöhe mit vierarmigem Fußkreuz aus Aluminiumdruckguss strukturmatt in den Farben Weiß oder Schwarz beschichtet, mattpoliert oder glanzverchromt und Tischsäule strukturmatt in den Farben Schwarz und in Verbindung mit weißem Fußkreuz Weiß beschichtet. Schwarze Universalgleiter aus Kunststoff für alle Bodenvarianten.

Modell 222/73

In Beistellhöhe mit dreiarmigem Fußkreuz aus Flachstahl und Tischsäule aus Stahlrohr, in den Farben Weiß oder Schwarz strukturmatt beschichtet, mit rundem Anbindungsflansch aus Stahl, schwarz beschichtet. Universalgleiter aus schwarzem Polypropylen.

Plattengruppe 2 – Furnier

- Plattenstärke 26 mm
- Trägermaterial MDF (mitteldichte Faserplatte)

Modelle 222/61, 222/71, 222/81, 222/91

Variante 1
- Eichefurnier natur, weiß lasiert, graphit gebeizt oder Eschefurnier schwarz gebeizt nach Wilkhahn-Holzfarbtonmuster
- Holzkante, weitestgehend farbgleich mit dem Furnier

Variante 2
- Nussbaum-, Räuchereiche- oder Schwarznussfurnier mit Splint nach Wilkhahn-Holzfarbtonmuster
- Holzkante, weitestgehend farbgleich mit dem Furnier

Modelle 222/62, 222/72, 222/73

Variante 1
- Eiche-, Asteiche-, Kernesche- oder Eschefurnier nach Wilkhahn-Holzfarbtonmuster
- Holzkante, weitestgehend farbgleich mit dem Furnier

Variante 2
- Nussbaum- oder Schwarznussfurnier mit Splint nach Wilkhahn-Holzfarbtonmuster
- Holzkante, weitestgehend farbgleich mit dem Furnier

E2 – 5 Holzkante gefast, 12 mm Radius

Plattengruppe 5 – Direktbeschichtet

- Plattenstärke 25 mm
- Spanplatte direktbeschichtet mit Melaminharz in Weiß oder Schwarz
- Kante farbgleich zur Tischplatte

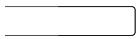

E2 – 3 Kunststoffkante gerade

Plattengruppe 7 – HPL durchgefärbt

- Plattenstärke 12 mm
- Tischplatte aus durchgefärbtem HPL (High Pressure Laminate) in Weiß oder mit reflektionsarmer Soft-Touch-Oberfläche mit Anti-Fingerprint-Eigenschaften in Schwarz Softmatt
- Kante farbgleich zur Tischplatte

E5 – 1 HPL-Vollkern-Kante gefast, 4 mm Radius

Plattengruppe 10 – Massivholz

- Plattenstärke 25 mm
- Tischplatte aus Eiche Massivholz (natur geölt) nach Wilkhahn-Holzfarbtonmuster

E4 – 1 Massivholzkante unterseitig gerundet

Hinweis
Materialbedingt gibt es geringe Farbabweichungen zwischen den weißen direktbeschichteten (DBS)- und HPL-Tischplatten und den weißen Occo Kunststoffstühlen.

Technische Änderungen vorbehalten.

Occo. Umweltproduktinformationen.

Auszeichnungen

TÜVRheinland ZERTIFIZIERT
www.tuv.com
ID 1111212561

GS geprüfte Sicherheit

GREENGUARD
PRODUCT CERTIFIED FOR LOW CHEMICAL EMISSIONS
UL.COM/GG
UL 2818

AFRDI
Blue Tick Product Certification

DIN EN 1335 ANSI/BIFMA X5.1 Nicht alle Zertifikate / Normen sind für alle Varianten zutreffend.

Zertifikate Unternehmen, Mitgliedschaften

THE GLOBAL COMPACT
WE SUPPORT

TÜV NORD
TÜV NORD CERT GmbH
DIN EN ISO 14001/DIN EN ISO 9001
Freiwillige Zertifizierung

EMAS
GEPRÜFTES UMWELTMANAGEMENT
D-133-00055

fisp
Furniture Industry Sustainability Programme

Mitglied der DGNB
Deutsche Gesellschaft für Nachhaltiges Bauen
German Sustainable Building Council

FSC
www.fsc.org
FSC® C118389
Das Zeichen für verantwortungsvolle Waldwirtschaft

B.A.U.M.

Wilkhahn nachhaltig.

In seiner über 100-jährigen Unternehmensgeschichte kann Wilkhahn auf eine über Jahrzehnte gewachsene Nachhaltigkeitsphilosophie verweisen. Begriffe wie Langlebigkeit, soziale Fairness, Umweltverantwortung und Kulturorientierung entwickelten sich bereits seit den 50er-Jahren des letzten Jahrhunderts zu Leitmotiven des unternehmerischen Handelns. Wenn Wilkhahn heute international nicht nur wegen seiner Produkte, sondern auch aufgrund seiner modernen Unternehmensphilosophie als beispielgebendes Unternehmen gilt, dann gründet dies in der frühen Einsicht, dass ein langfristig orientierter Gestaltungsanspruch Umweltaspekte ebenso einbeziehen sollte wie die Verbesserung der sozialen Beziehungen und die Ausgestaltung der kulturellen Rolle eines Unternehmens. Dieses Verständnis unternehmerischen Handelns verbindet uns mit unseren Kunden in aller Welt. Kann es eine schönere Aufgabe geben, als sich gemeinsam für eine erfolgreiche und lebenswerte Zukunft zu engagieren?

Aktueller Nachhaltigkeitsbericht mit Umwelterklärung

THE GLOBAL COMPACT WE SUPPORT

TÜV NORD

EMAS GEPRÜFTES UMWELTMANAGEMENT

REENGUAR

Für weitere Informationen kontaktieren Sie uns gerne!

Wilkhahn

Wilkening + Hahne GmbH+Co.KG
Fritz-Hahne-Str. 8
31848 Bad Münder
Germany
Tel.: +49 5042 999 100
contact@wilkhahn.de
www.wilkhahn.com

Dach eines der vier Pavillons auf dem Wilkhahn-Gelände, die vom Architekten Frei Otto entworfen wurden.

Foto: Klemens Ortmeyer